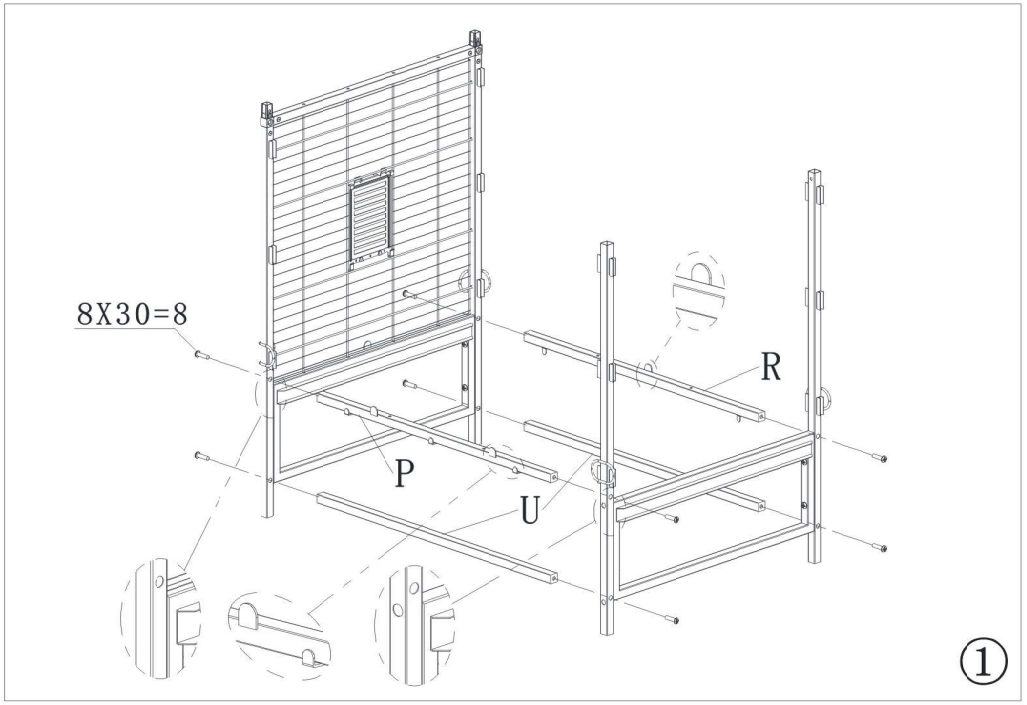
8X30=8
R
P
U
①

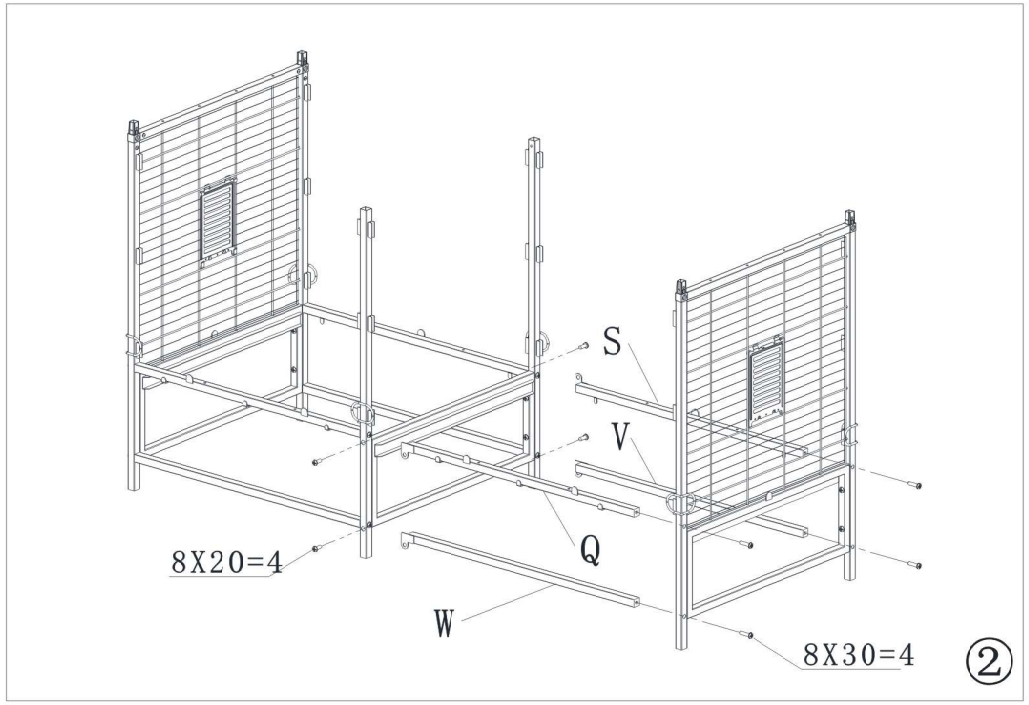
S
V
Q
8X20=4
W
8X30=4
②

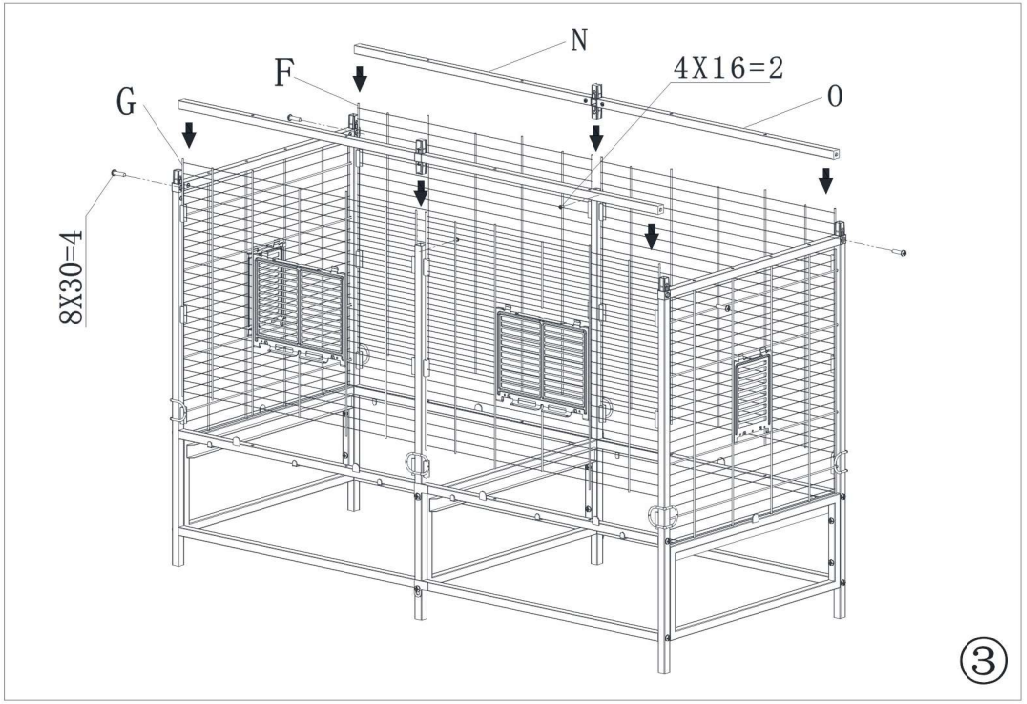
N
F
4X16=2
G
O
8X30=4
③

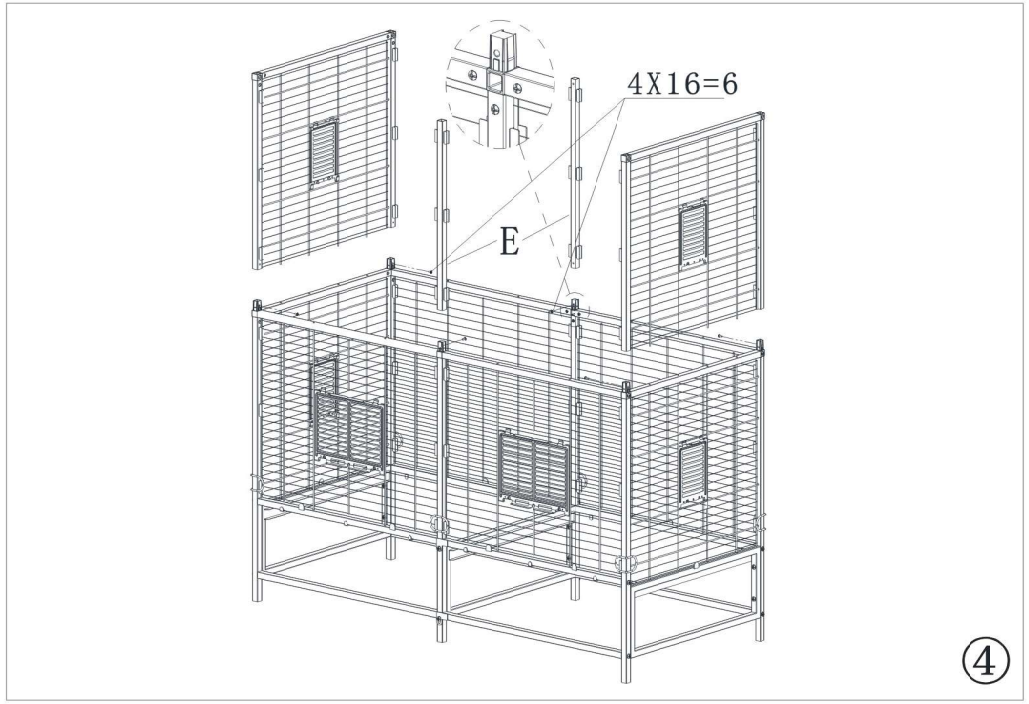
4X16=6
E
④

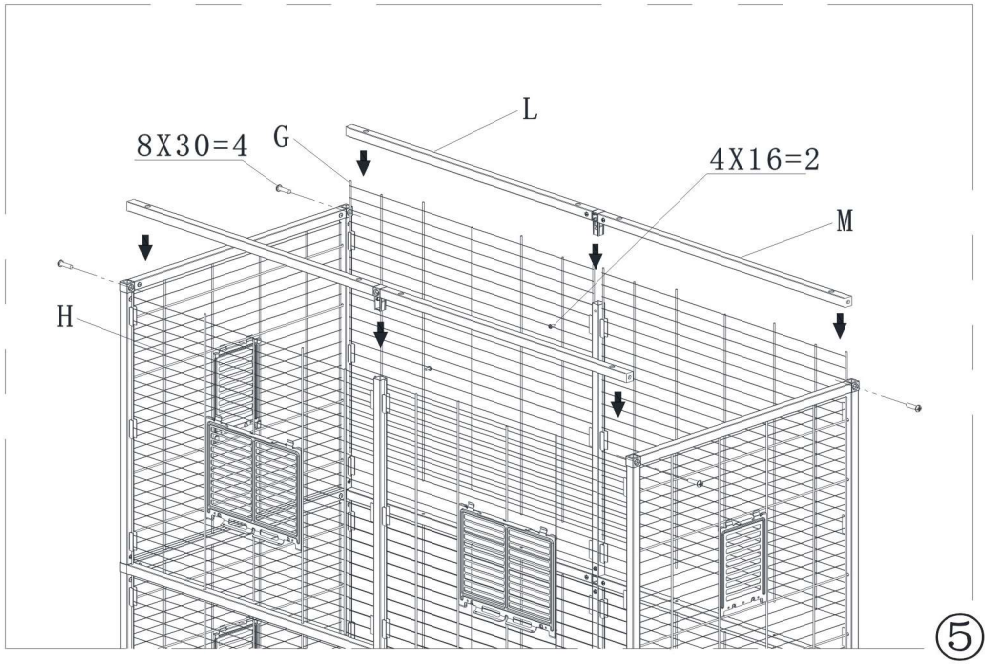

⑤

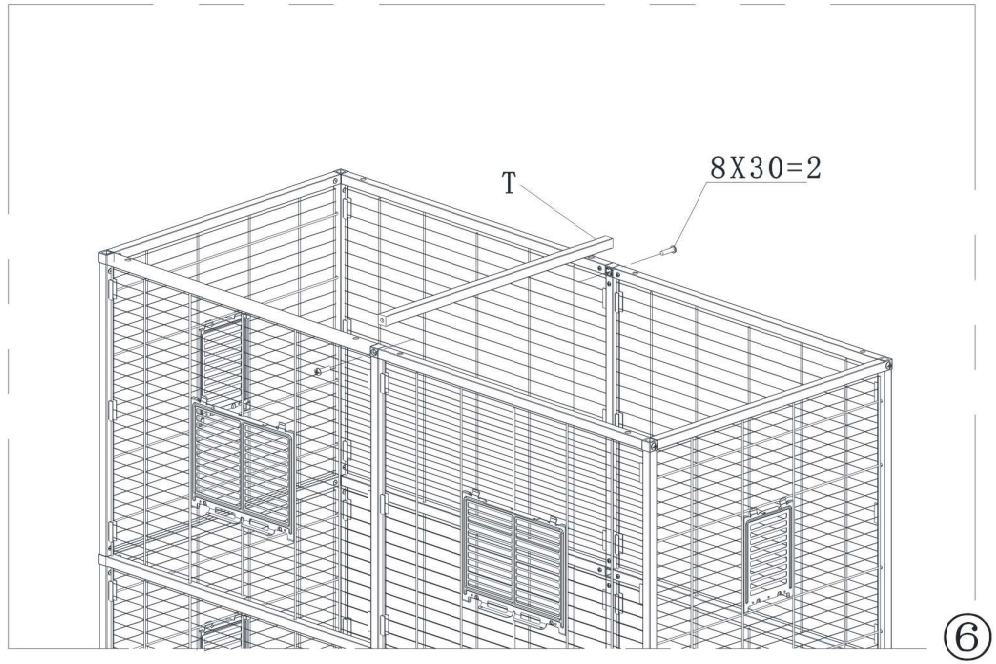

⑥

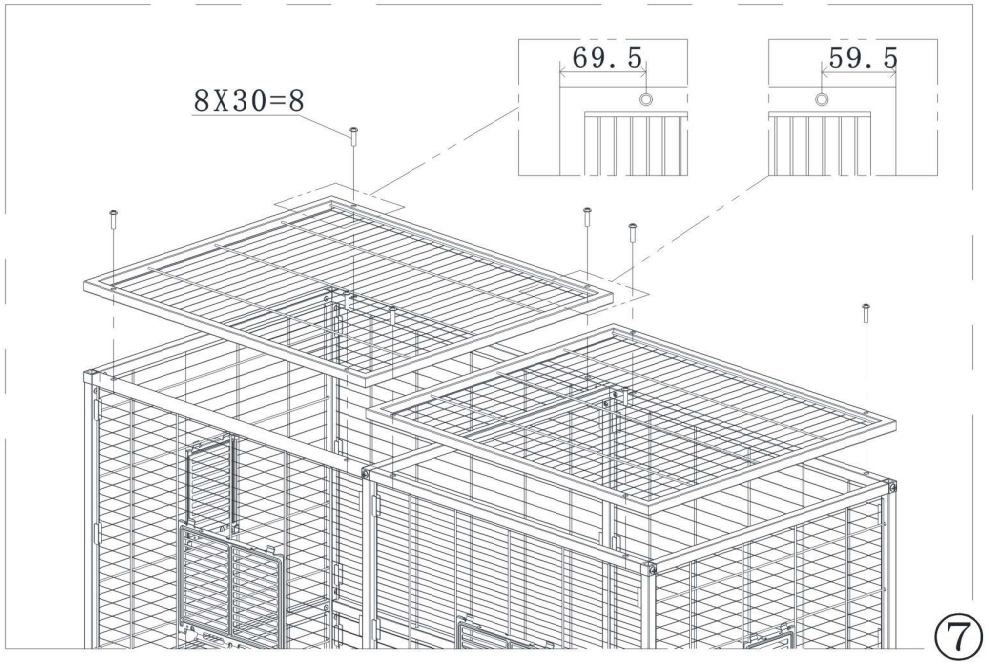

⑦

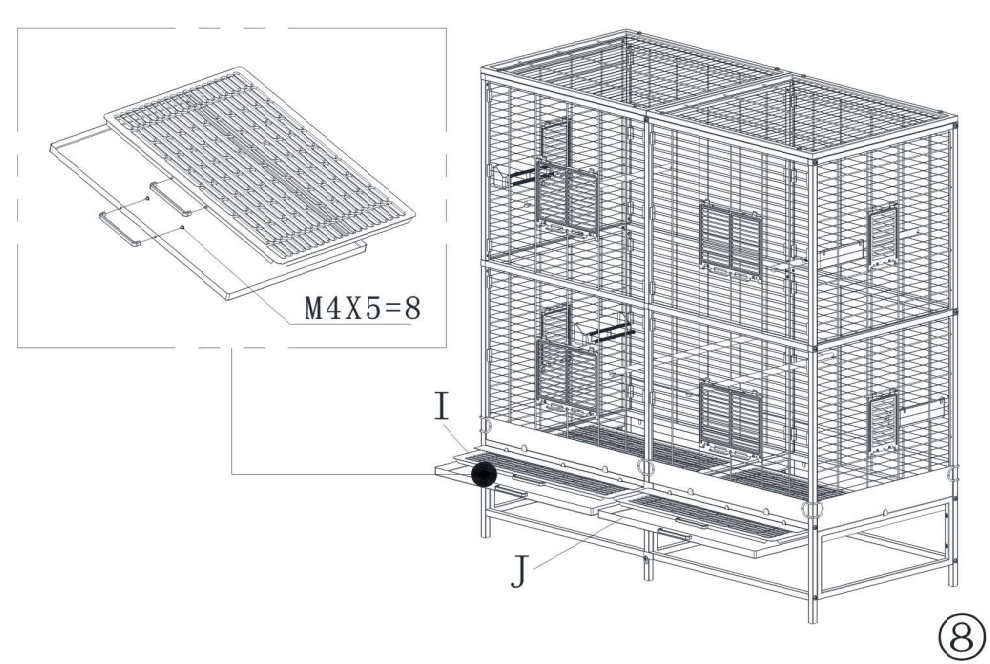

⑧